Schreibtisch “Delhi”

Bestell-Nr. 9418711

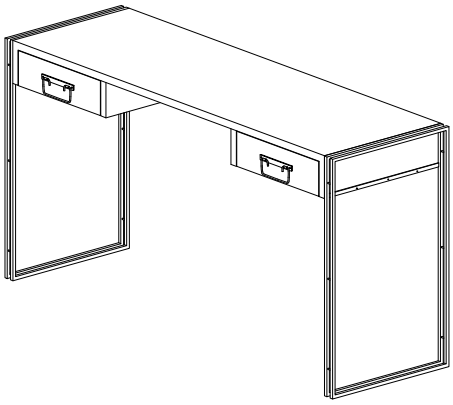

Allgemeine Hinweise

Bevor Sie Ihr neuen Artikel erstmalig aufbauen und verwenden, lesen Sie diese Anleitung sorgfältig durch. Bewahren Sie die Anleitung für eine spätere Bezugnahme auf und stellen Sie diese bei eventueller Weitergabe des Artikels dem neuen Besitzer mit zur Verfügung. Nutzen Sie das Artikel nur wie in der Anleitung beschrieben. Für Schäden die durch Nichteinhaltung der Anleitung entstehen wird keine Haftung übernommen.
Der Artikel ist nur für den Innenbereich geeignet.

	Verwendung:	Beanspruchung:
	Campingbereich	gering
X	Wohnbereich	normal
	Objektbereich	intensiv

Sicherheitshinweise:

Beachten Sie zu Ihrer Sicherheit die nachfolgenden Hinweise, um Personen- oder Sachschäden zu vermeiden.

- Stellen Sie sicher, dass alle Teile unbeschädigt und sachgerecht montiert werden. Bei unsachgemäßer Montage besteht Verletzungsgefahr. Beschädigte Teile können die Sicherheit und die Funktion beeinflussen.
- Der Artikel darf nicht verwendet werden, wenn Teile beschädigt sind oder fehlen.
- Immer auf festen Sitz der Schrauben und Verbindungen achten, wenn notwendig nachziehen!
- Kleinteile von Kindern fernhalten! Es besteht beim Verschlucken Erstickungsgefahr!
- Verpackungsmaterialien, wie z.B. Folienbeutel gehören nicht in Kinderhände. Bewahren Sie das Verpackungsmaterial für Kinder unerreichbar auf. Entsorgen Sie es entsprechend den aktuellen örtlichen Vorschriften.

Änderungen, die dem technischen Fortschritt des Produktes dienen, behalten wir uns vor.

© schneider- service
Haferweg 22
22769 HAMBURG/ GERMANY
Telefon: +49 4103 7030333
email: service@schneider.de
www.schneider.de

Entnehmen Sie alle Bestandteile des Produktes der Verpackung. Entfernen Sie sämtliche Verpackungsmaterialien von den Teilen. Überprüfen Sie den Lieferumfang auf Vollständigkeit und Unversehrtheit.

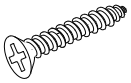

x 20

Bitte montieren Sie den Artikel gemäß den nachstehenden Abbildungen.

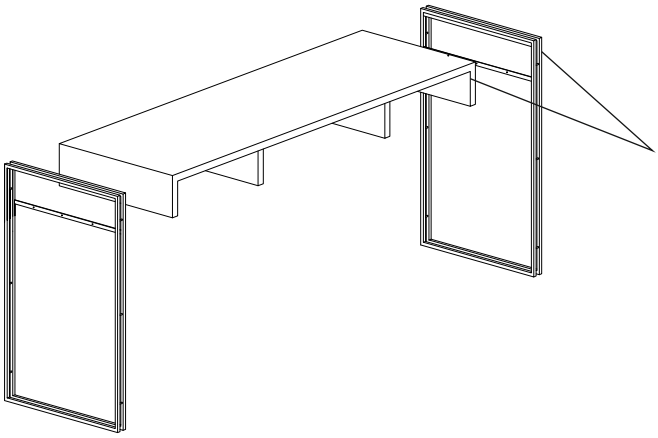
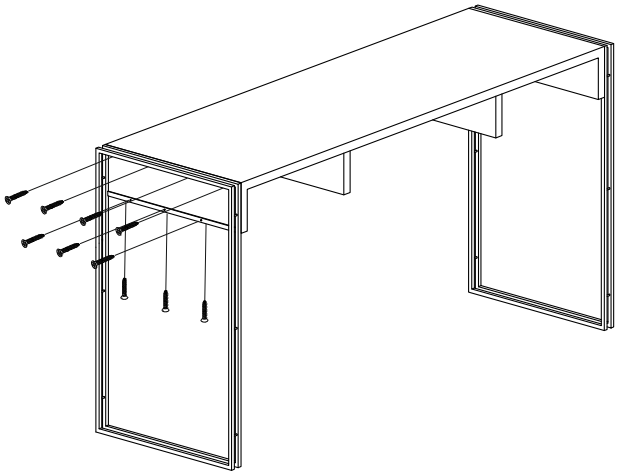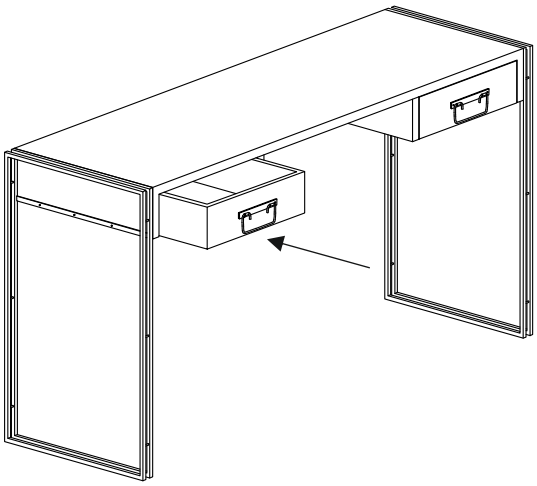
! Die Verbindungen sind für eine optimale Passgenauigkeit markiert, achten Sie bitte auf Deckungsgleichheit der Markierungen.